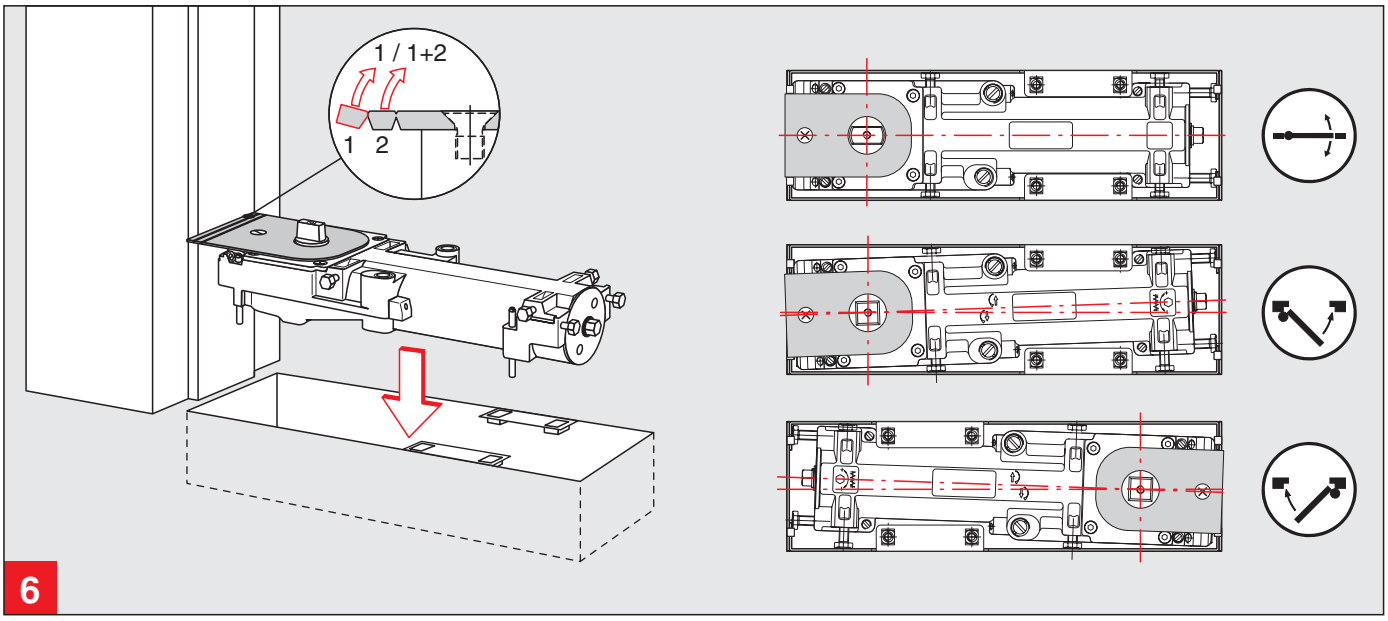
1 / 1+2
1
2
6

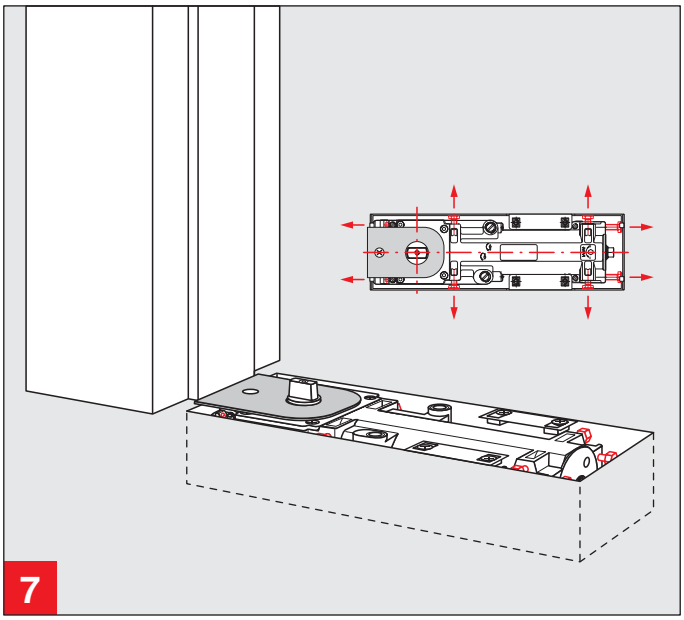
7

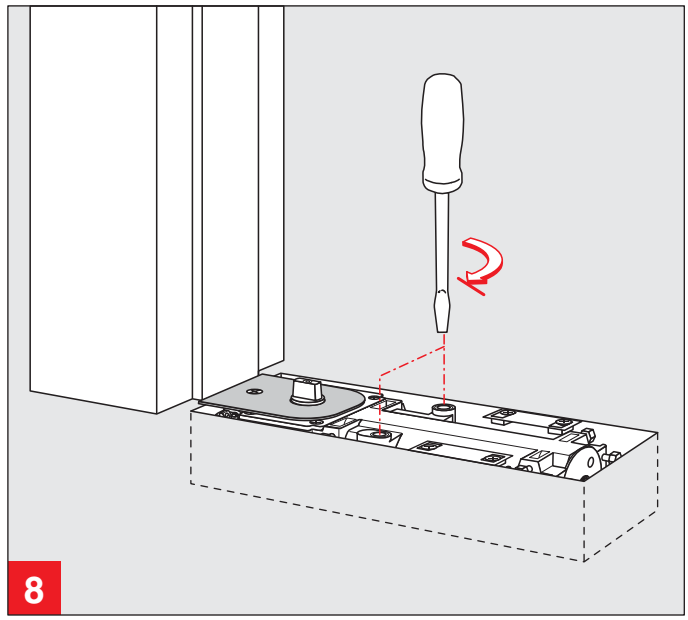
8

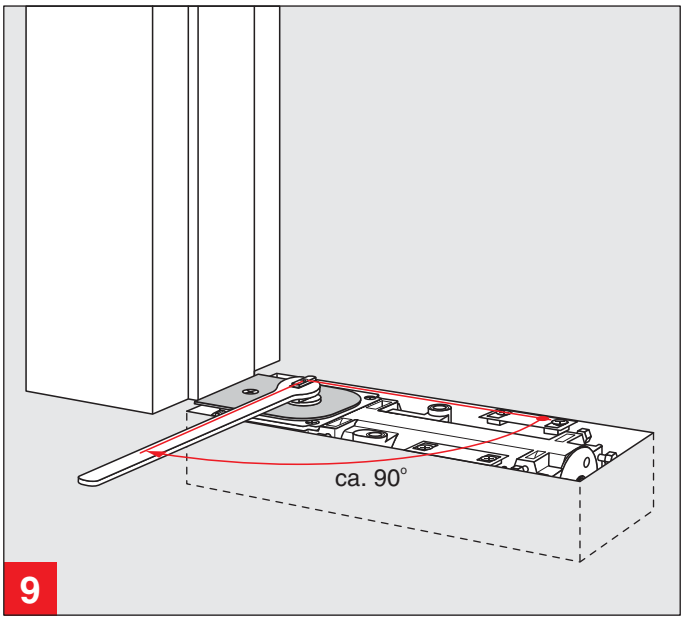
ca. 90°
9

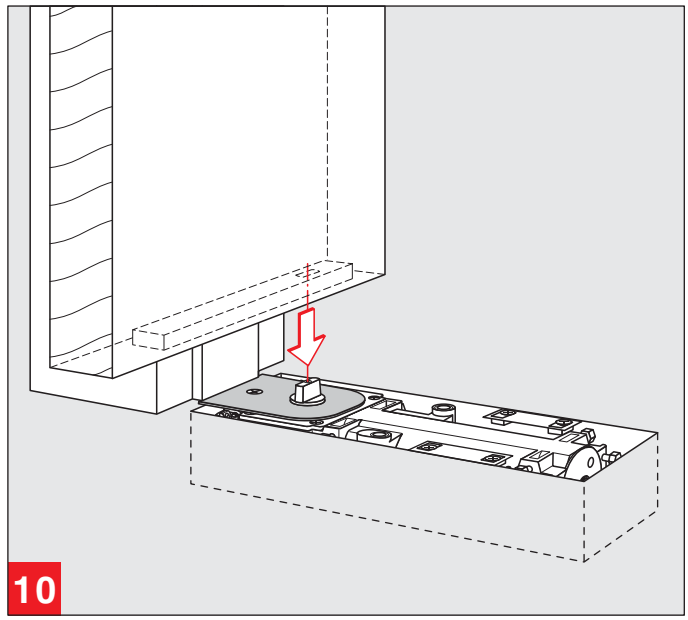
10